项目位置
东凤
南头
黄圃
三角
小榄
阜沙
东升
民众
港口
石岐区
火炬开发区
西区
中山市政府
东区
沙溪
南区
大涌
南朗
五桂山
板芙
三乡
神湾
珠海市
Zhuhai
坦洲
横栏
中山市行政区划图
梦想公寓
中山大合力五金电镀有限公司
高晖五金电镀有限公司
广纳福超市
项目位置
兴泰五金电镀公司
徐记糖香园烩面馆
瑞丰路
金舵
燕翔百货
宏丰大排档
三美
锦成西二街
玛斯特(中山)汽车表面技术有限公司
20 米

附图 1：地理位置图

附图 2：卫星影像图（2019）

附图3 中山市水系分布示意图

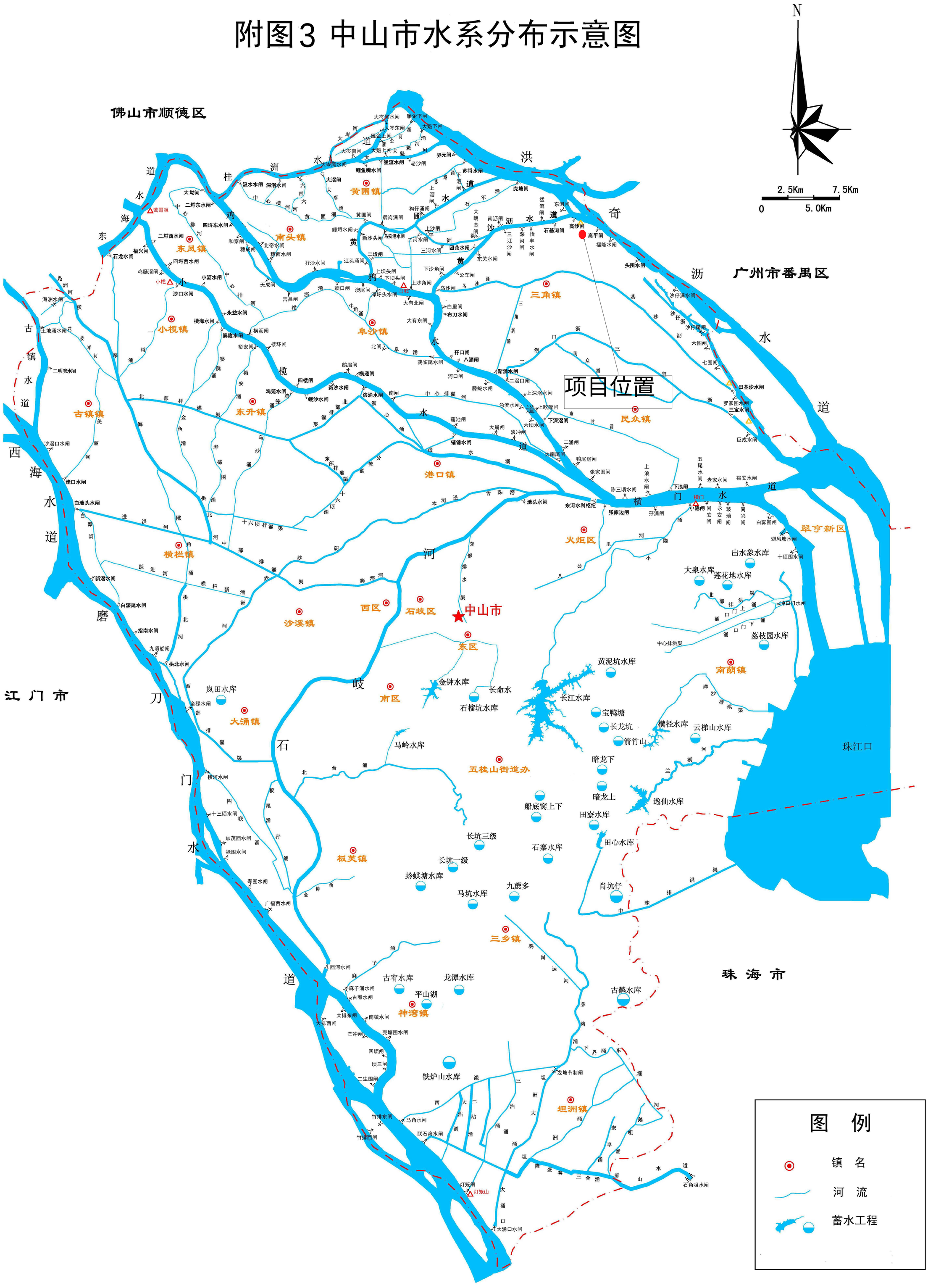

广东省中山市2022年土壤侵蚀图

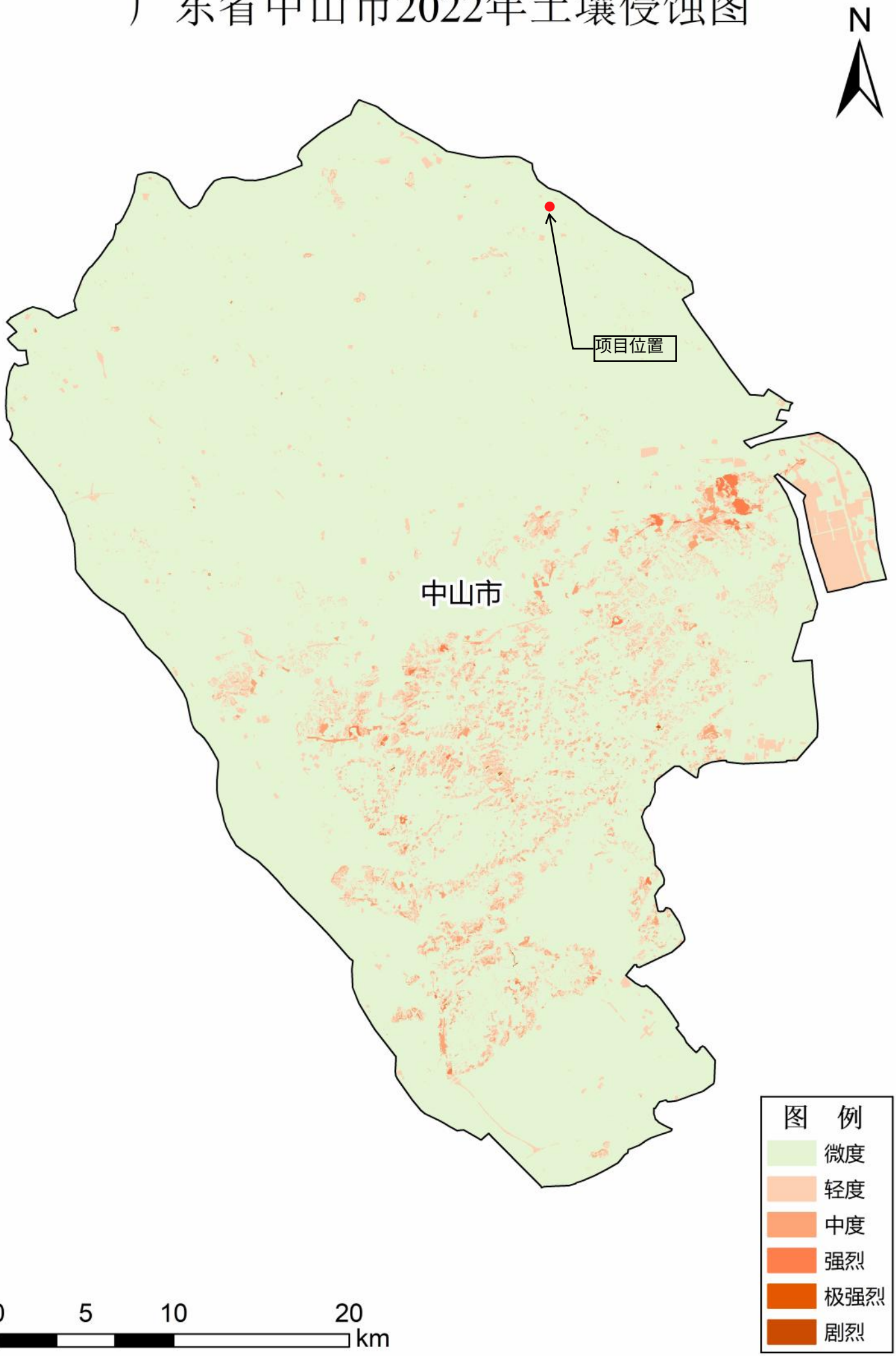

中山市水土流失重点防治区划分图

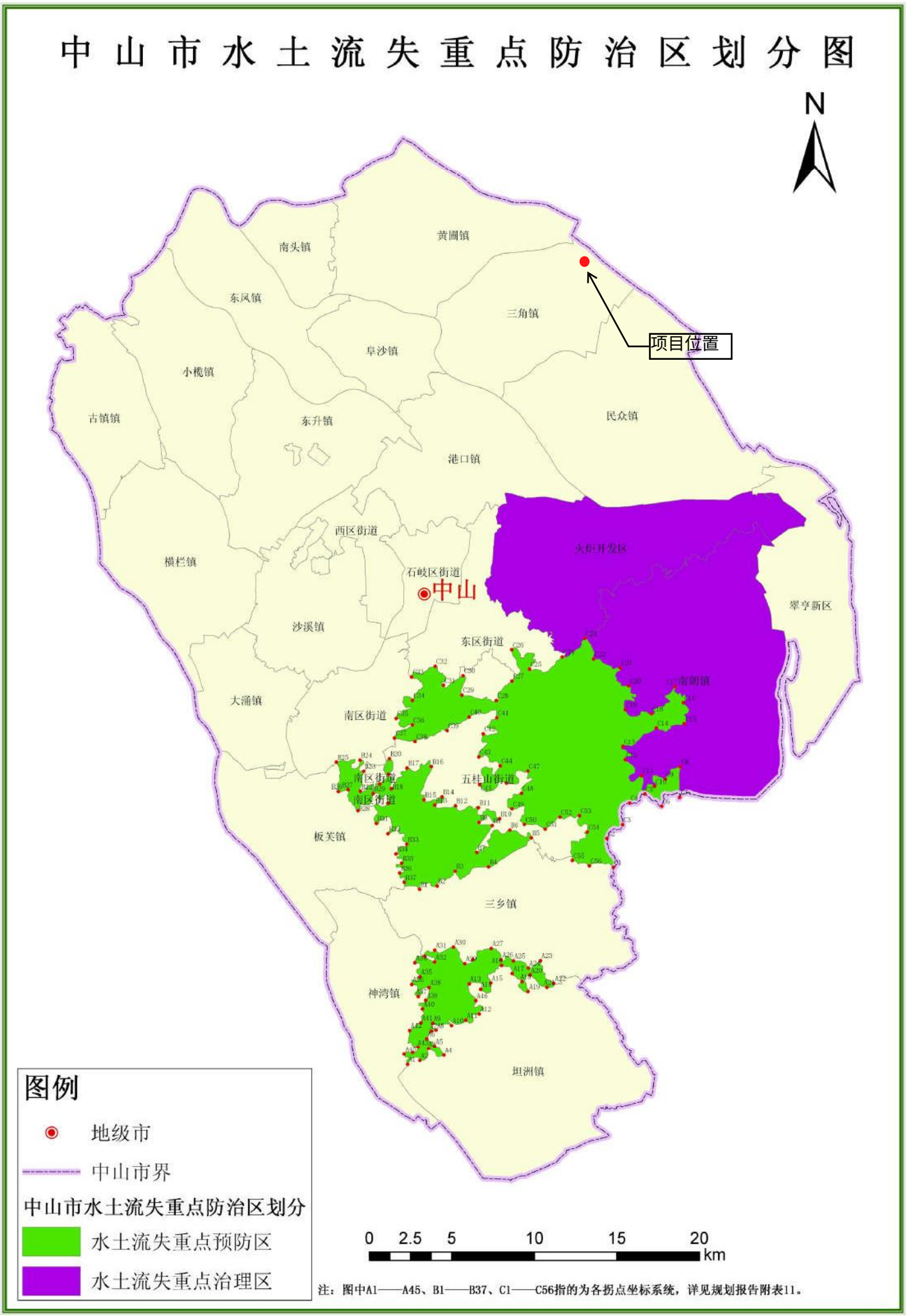

注：图中A1——A45、B1——B37、C1——C56指的为各拐点坐标系统，详见规划报告附表11。

附图 05中山市水土流失重点防治区划分图

宗 地 图

单位：m、m²

宗地代码：
图纸编号：D04VDB20230015
所在图幅号
坐标系统：中山市统一坐标系

土地权利人：中山市华航五金电镀有限公司
宗地面积：7156.60
坐落：中山市三角镇高平工业区惠丰路10号
高程系统：1985国家高程基准

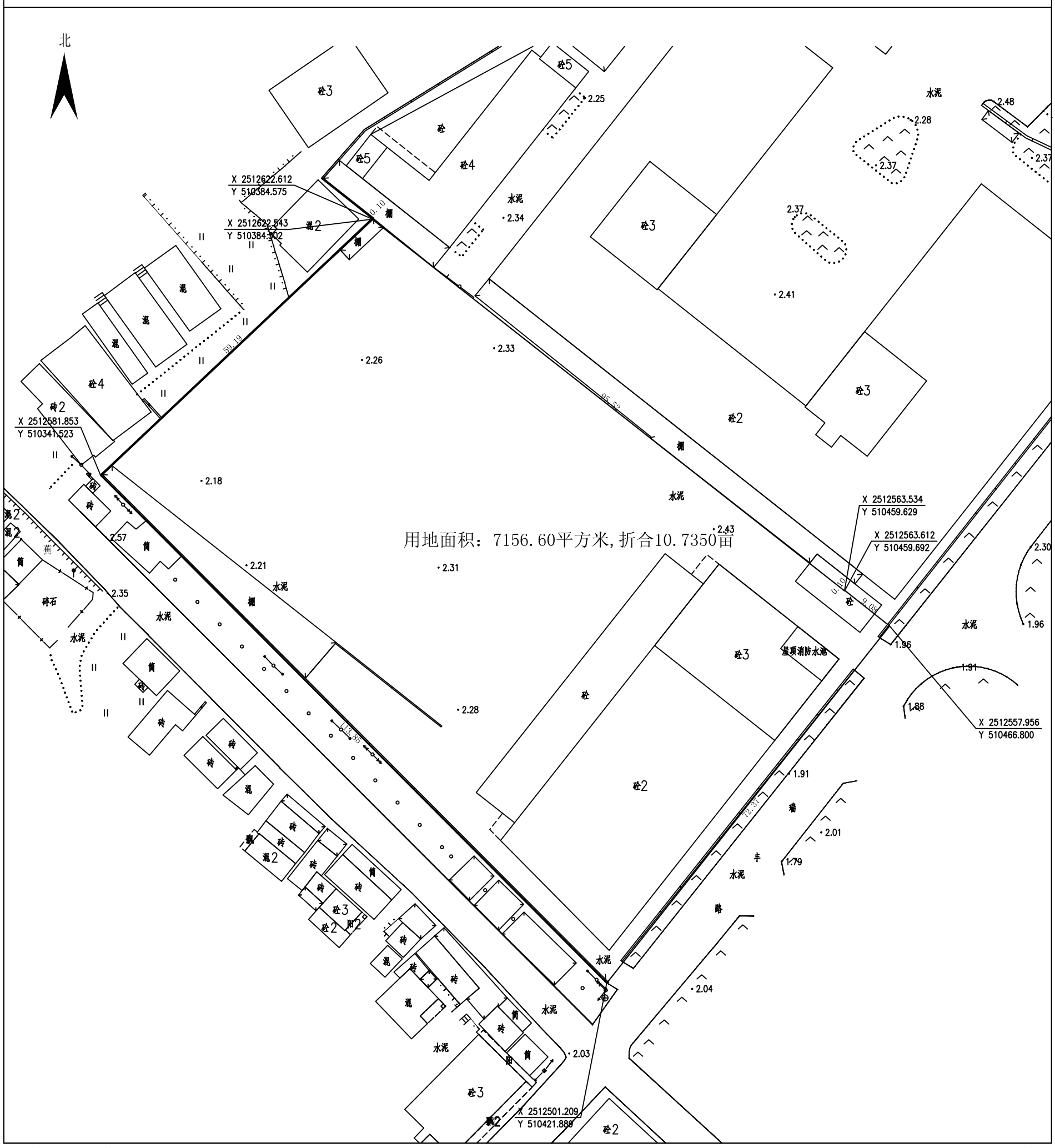

中山市中土测绘工程有限公司

2022年08月解析法测绘界址点
制图日期:2023年04月15日
审核日期:2023年04月15日

1:500

制图者：张双亮
审核者：

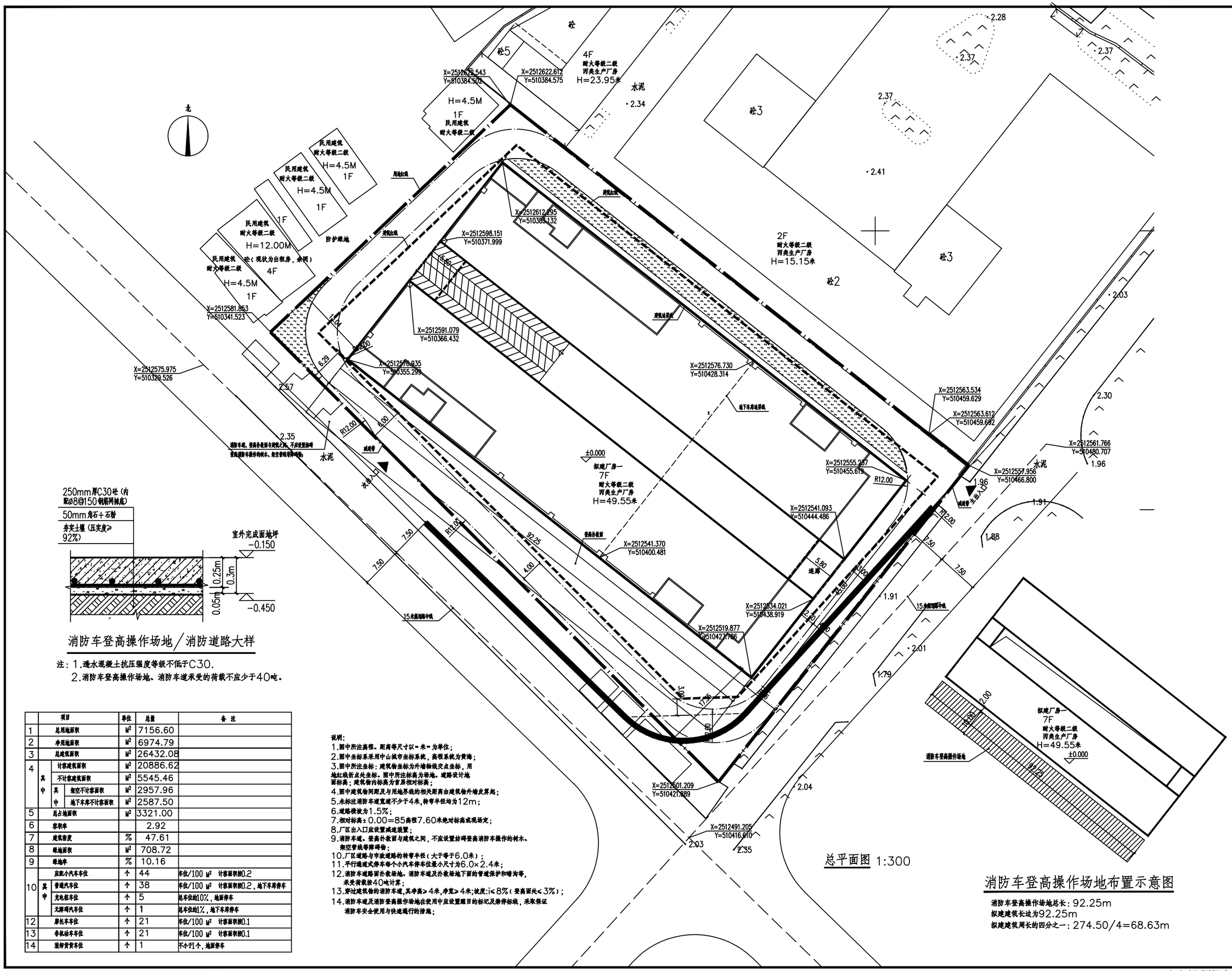

消防车登高操作场地／消防道路大样

注：1.透水混凝土抗压强度等级不低于C30.
2.消防车登高操作场地、消防车道承受的荷载不应少于40吨。

	项目		单位	总量	备注
1	总用地面积		M^2	7156.60	
2	净用地面积		M^2	6974.79	
3	总建筑面积		M^2	26432.08	
4	其中	计容建筑面积	M^2	20886.62	
		不计容建筑面积	M^2	5545.46	
		其中 架空不计容面积	M^2	2957.96	
		其中 地下车库不计容面积	M^2	2587.50	
5	总占地面积		M^2	3321.00	
6	容积率			2.92	
7	建筑密度		%	47.61	
8	绿地面积		M^2	708.72	
9	绿地率		%	10.16	
10	其中	应配小汽车车位	个	44	车位/100 M^2 计容面积按0.2
		普通汽车位	个	38	车位/100 M^2 计容面积按0.2，地下车库停车
		充电桩车位	个	5	总车位的10%，地面停车
		无障碍汽车位	个	1	总车位的1%，地下车库停车
12	摩托车车位		个	21	车位/100 M^2 计容面积按0.1
13	非机动车车位		个	21	车位/100 M^2 计容面积按0.1
14	装卸货车位		个	1	不小于1个，地面停车

说明：
1.图中所注高程、距离等尺寸以"米"为单位；
2.图中坐标系采用中山城市坐标系统，高程系统为黄海；
3.图中所注坐标：建筑物坐标为外墙轴线交点坐标，用地红线折点处坐标。图中所注标高为场地、道路设计地面标高；建筑物内标高为首层相对标高；
4.图中建筑物间距及与用地界线的相关距离由建筑物外墙皮算起；
5.未标注消防车道宽度不少于4米，转弯半径均为12m；
6.道路横坡为1.5%；
7.相对标高±0.00=85高程7.60米绝对标高或现场定；
8.厂区出入口应设置减速装置；
9.消防车道、登高扑救面与建筑之间，不应设置妨碍登高消防车操作的树木、架空管线等障碍物；
10.厂区道路与市政道路的转弯半径（大于等于6.0米）；
11.平行道道式停车每个小汽车停车位最小尺寸为6.0×2.4米；
12.消防车道路面扑救场地、消防车道及扑救场地下面的管道保护和暗沟等，承受荷载按40吨计算；
13.穿过建筑物的消防车道，其净高≥4米，净宽≥4米；坡度：i≤8%（登高面处≤3%）；
14.消防车道及消防登高操作场地在使用中应设置醒目的标记及禁停标线，采取保证消防车安全使用与快速通行的措施；

总平面图 1:300

消防车登高操作场地布置示意图

消防车登高操作场地总长：92.25m
拟建建筑长边为92.25m
拟建建筑周长的四分之一：274.50/4=68.63m

中山市第二建筑设计院有限公司
Zhongshan The Second Architecture Design Institute Co.,Ltd
设计证书号：国家甲级 -A2444 02356

单位出图专用章 Project Seal

注册师执业专用章 Registered Seal

施工图审查许可证编号 Construction Dwgs Reviewing NO.

修改记录 Description

会签 Confirmed by

建筑 Arch.		给排水 WSD	
结构 Stru.		暖通 HVAC	
电气 Elec.			

设计签字 Designer signature

审定 Authorized	黄继荣	
审核 Examined	杨静	
注册师 Registered	杨静	
设计总负责 Project director	杨静	
专业负责 Chief	杨静	
校对 Check	杨枫姬	
设计 Design	林立佩	
制图 Drawn	林立佩	

建设单位 Client	中山市华航五金电镀有限公司
工程名称 Project	厂房一
图纸内容 Drawing Title	总平面图

业务号 Project NO.		专业 Discipline	建筑
版本号 Revision No.		图号 Drawing NO.	01 / Z
设计阶段 Stage	施工图	日期 Date	2023.06

地址：中山市石岐区富康路28号 办公电话：0760-86123123(总机) 邮编：528400
网址：Http:www.gdzsey.com 传真电话：0760-86113399

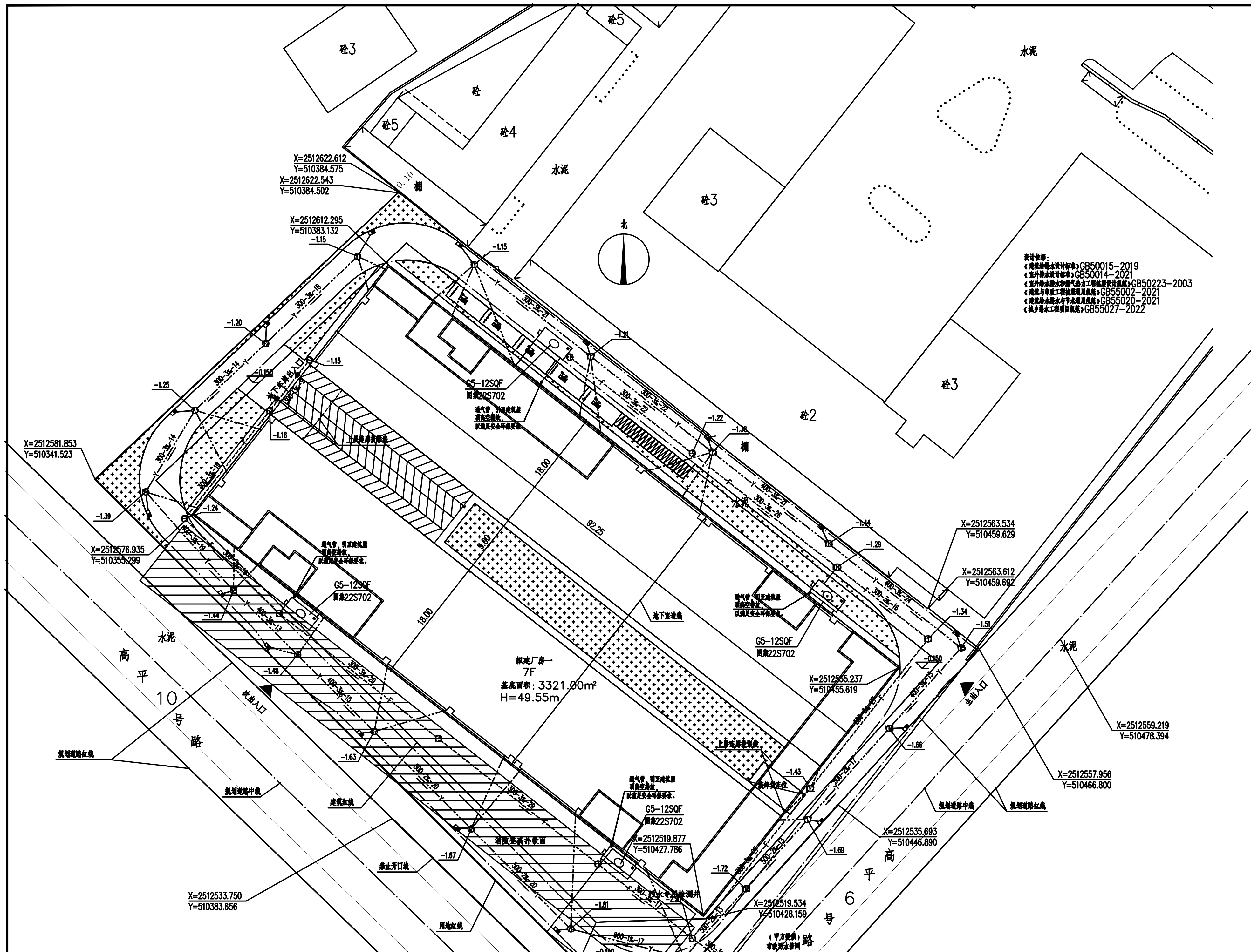

设计依据：
《建筑给排水设计标准》GB50015-2019
《室外排水设计标准》GB50014-2021
《室外给水排水和燃气热力工程抗震设计规范》GB50223-2003
《建筑与市政工程抗震通用规范》GB55002-2021
《建筑给水排水与节水通用规范》GB55020-2021
《城乡排水工程项目规范》GB55027-2022

D (mm)	槽底宽度B(mm)
150<D <=300	B >=D+400
450<=D <=800	B >=D+600

注：有支撑沟槽的支撑宽度未计入内

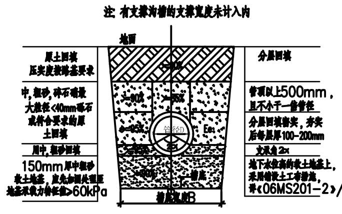

排水管道沟槽回填土要求

施工前，应复核计算载荷、环向稳定性以及抗浮稳定性。

室外排水总平面图 1:300

厂房设计雨水排水总量约为270.32L/s
厂房生活污水排水总量约为18m³/d(0.21L/s)

排水设计说明：
1、本图采用标高为相对标高，绝对标高的高程系为1985国家高程基准。
2、本图尺寸除管径以毫米计外，其余尺寸以米计。
3、管道管材：雨水管、污水管采用HDPE双壁波纹管；要求管材环刚度>8KN/m2，管道的连接方式O型橡胶密封圈承插式连接。排水管道及管件的材质应耐腐蚀，应具有承受不低于40℃排水温度且连续排水的耐温能力。接口安装连接应可靠、安全。
4、管道基础：在管基土质情况较好，且地下水位低于管底地段，采用素土基础，将天然地基整平，管道敷设在未经扰动的原土上；管道在岩石地段采用砂垫层基础，垫层厚度200mm，垫层宽度D+200mm；管道在回填土地段时，管基的密实度要求达到路基密实度的95%，再垫砂200mm厚；对地基松软或不均匀沉降地段，管道基础应采取加固措施（承插口处基础断开30mm，防止不均匀沉降）。塑料排水管道不得采用刚性管基基础，严禁采用刚性桩直接支撑管道。埋地管道的回填土应予压实，其压实系数λc应符合下列规定：a）对圆形柔性管道弧形土基敷设时，管底垫层的压实系数控制在85%-90%；相应管两侧（包括腋部）的压实系数不应低于90%-95%。b）对圆形刚性管道和矩形管道，其两侧回填土的压实系数不应低于90%。c）对管顶以上的回填土，其压实系数应根据地面要求确定；当修筑道路时，应满足路基的要求。以上说明未详事项，详见06MS201。
5、雨污水管道沟槽回填土密实度不小于95%。
6、室外的雨水口采用砖砌平箅雨水口（铸铁井圈），详图集《市政排水管道工程及附属设施》06MS201-8第6页，连接管管径为DN200，i=0.010坡向雨水井。起点管顶覆土 0.6m，雨水口位置可根据现场调整。
7、排水检查井井盖按GB/T23858-2009选用，在人行道、非机动车道上采用B125型井盖，井盖承载力为125KN；在车行道上采用D400型井盖，井盖承载力为400KN。位于车行道的检查井，应采用具有满足40吨承载力和稳定性良好的重型井盖与井座
8、排水采用分流制，单体建筑内粪便污水必须经过化粪池初级处理后方可排入下水道，行车道下化粪池采用行车型。
9、单体建筑雨水管可就近接入马路雨水口或雨水检查井，雨水口深度须保证雨水排出横管接入。带车特雨条件下，屋面、硬化地面径流应进行控制与利用，详见海绵城市专业。
10、施工单位施工前应先核对市政，小区马路标高以及市政排水接驳点标高，与甲方协商并调整，本图排水设计依据为甲方所提供市政资料。
11、排水管覆土深度须>=0.7m，凡排水管道覆土厚度<0.5m处马路均须在管道上方马路混凝土内加钢筋。
12、排水支管管径见单体。
13、图上标的排水管为管内径，**-**-***表示：管径（mm）-坡度（‰）-长度（m）。
14、排水管及检查井标高可根据现场调整。
15、化粪池入口前管道均采用DN200HDPE双壁波纹管，坡度为0.005，检查井内作光滑流槽，钢筋混凝土化粪池见标准图集。
16、化粪池之后的管道均采用采用HDPE双壁波纹管。
17、雨水检查井（DN排水管管径）：
DN<=600mm，采用Φ1000mm圆形混凝土雨水检查井；DN=700、800mm，采用Φ1250mm圆形混凝土雨水检查井，详见20S5015；
污水检查井：均采用Φ1000mm圆形混凝土污水检查井，详见20S5015。检查井和塑料管道应采用柔性连接，污水和合流污水检查井应进行闭水试验，设置在主干道上的检查井的井盖基座宜和井体分离，污水管、雨水管和废水管的检查井井盖上应分别有“雨”、“污”、“废”的标识，与市政污水管道衔接的前一个污水检查井为专用污水检测井，该井设置可直接取污水的沉井部分，同时井盖应配置“污检”标识的井盖，检查井设置包括防坠落网，防坠落井箅等防坠落装置（防坠落装置应牢固可靠，承重能力>100kg，并具备较大的过水能力）和防盗措施。
18、污水检查井禁止使用砖砌井，应采用钢筋混凝土现浇工艺或一体式成品检查井等。砌筑工程均不得使用实心黏土砖。
19、给水管道与污水管道或输送有毒液体管道交叉时，给水管道应敷设在上面，且不应有接口重叠；当给水管道敷设在下面时，应采用钢管或钢套管，钢套管伸出交叉管的长度，每端不得小于3m，钢套管的两端应采用防水材料封闭。
20、生活出水、工业废水接入城镇排水系统的水质必须符合现行的<<污水综合排放标准>>(GB8979)，《污水排入城镇下水道水质标准》(GB/T31962-2015)等有关标准的规定，且必须按环保部门审批。工业废水接入城镇排水系统的水质应按有关标准执行，不应影响城镇排水管渠和污水处理厂等的正常运行；不应对养护管理人员造成危害；不应影响处理后出水的再生利用和安全排放，不应影响污泥的处理和处置。当工业废水能产生引起爆炸或火灾的气体时，其管道系统中必须设置水封井。水封井位置应设在产生上述废水的排出口处及其干管上每隔适当距离处。
21、埋地塑料排水管道的施工及验收应按《埋地塑料排水管道工程技术规程》CJJ143-2010执行。
22、除以上说明外，施工中还应遵照<<建筑给水排水及采暖工程施工质量验收规范>>(GB50242-2002)、<<给水排水管道工程施工及验收规范>>(GB50268-2008)、<<市政排水管道工程及附属设施>>(06MS201)等有关规范，图集进行施工。
23、污水管道（雨污合流管道及湿陷土、膨胀土、流砂地区的雨水管道），必须进行密闭性检验，检验合格后方可投入使用。
24、化粪池的参数含义如下：
G--钢筋混凝土化粪池 S--有地下水 Q--可过汽车
5--化粪池型号 12--化粪池有效容积 F--有覆土
25、室内雨水系统，污水系统分开设置。
26、化粪池应设通气管，通气管排出口设置位置应满足安全、环保要求。化粪池应进行维护管理，定期清掏，保证安全运行。维护管理时应采取保证人员安全的措施。
27、检查井和塑料管道的连接参考06MS201-2第56页管道与检查井连接（五），采用柔性连接方式。管道穿墙或基础时设套管，套管间歇用柔性防腐防水材料密封。
28、排水工程所用的管材、管道附件、构(配)件和主要原材料等应符合国家现行相关标准的规定，产品进入施工现场时应按国家有关规定进行验收，验收合格后方可使用。

图例：
⊕ 市政检查井
TL- 通气立管
Ⓦ 污水检查井
Ⓨ 雨水检查井
雨水口
化粪池
DNxxx-X-XX 管径-坡度‰-管长
—·—Y—·— 设计雨水管
-----W----- 设计污水管
-----F----- 设计废水管

中山市第二建筑设计院有限公司
Zhongshan The Second Architecture design InstituteCO.,LTD
设计证书号：国家甲级 -A2444 02356

单位出图专用章 Project Seal

注册师执业专用章 Registered Seal

施工图审查许可证编号 Construction Maps Reviewing NO.

修改记录 Description

会签 Confirmed by			
建筑 Arch.		给排水 WSSD	
结构 Stru.		暖通 HVAC.	
电气 Elec.			

设计签字 Designer signature		
审定 Authorized	黄继宗	(签名)
审核 Examined	韩璐	(签名)
注册师 Registered		
设计总负责 Project director	杨静	(签名)
专业负责 Chief	韩璐	(签名)
校对 Check	郑国堃	(签名)
设计 Design	邓俊强	(签名)
制图 Drawn	邓俊强	

建设单位 Client	中山市华航五金电镀有限公司
工程名称 Project	厂房一
图纸内容 Drawing title	室外排水总平面图

业务号 Project NO.		专业 Discipline	给排水
版本号 Revision No.		图号 Drawing NO.	06 S
设计阶段 Stage	施工图	日期 Date	2023.04

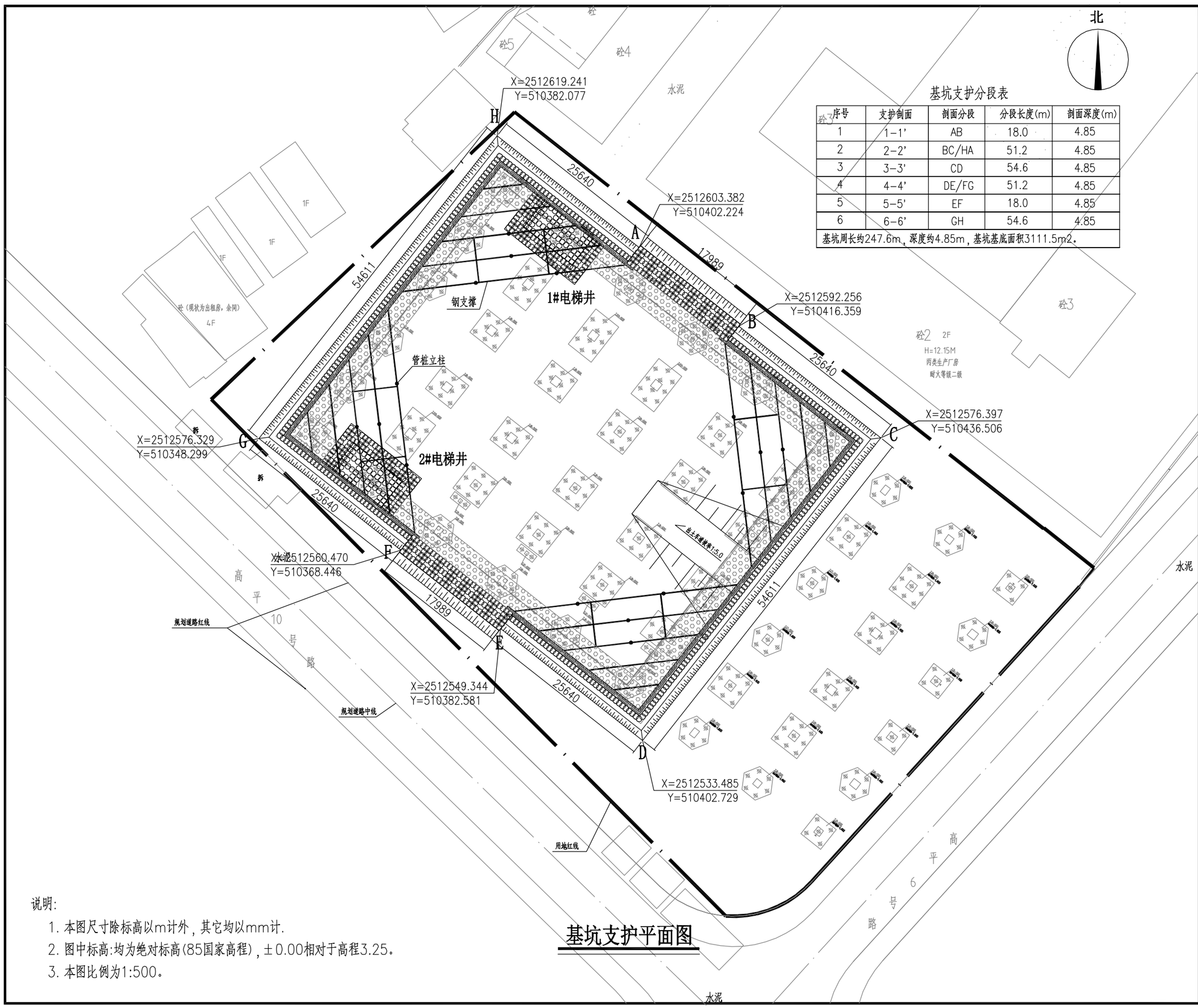

基坑支护分段表

序号	支护剖面	剖面分段	分段长度(m)	剖面深度(m)
1	1-1'	AB	18.0	4.85
2	2-2'	BC/HA	51.2	4.85
3	3-3'	CD	54.6	4.85
4	4-4'	DE/FG	51.2	4.85
5	5-5'	EF	18.0	4.85
6	6-6'	GH	54.6	4.85
基坑周长约247.6m，深度约4.85m，基坑基底面积3111.5m2。				

说明:

1. 本图尺寸除标高以m计外，其它均以mm计.
2. 图中标高:均为绝对标高(85国家高程)，±0.00相对于高程3.25。
3. 本图比例为1:500。

基坑支护平面图

中国华西工程设计建设有限公司

CHINA HUAXI
ENGINEERING DESIGN & CONSTRUCTION CO.,LTD

设计证书号:B151007237

审图编号 Construction Maps Reviewing NO.	
修改记录 Description	修改日期 Date

设 计 签 字 Signature		
审 定 Authorized By	顾 晖	
审 核 Approved By	张志允	
项目负责 Principal	张志允	
专业负责 Chief	廖中田	
设 计 Design By	陈 良	
制 图 Drawn By	陈 良	
校 对 Checked By	廖中田	

会 签 Comfirmed by			
建 筑 Arch.		给排水 WS&D	
结 构 Stru.		暖 通 HVAC.	
电 气 Elec.			

建设单位 Client	中山市华航五金电镀有限公司		
项目名称 Proj Name	厂房一基坑支护工程		
子项名称 SubProject			
图纸名称 Sheet Name	基坑支护平面图		
版本号 Revision No.		专 业 Discipline	岩土
设计号 Project NO.	20230712	图 号 Drawing NO.	JK-11
设计阶段 Stage	施工图	日 期 Date	2023.09

工程设计出图专用章 Stamp for Engineering Design

注册师执业专用章 Registered Seal

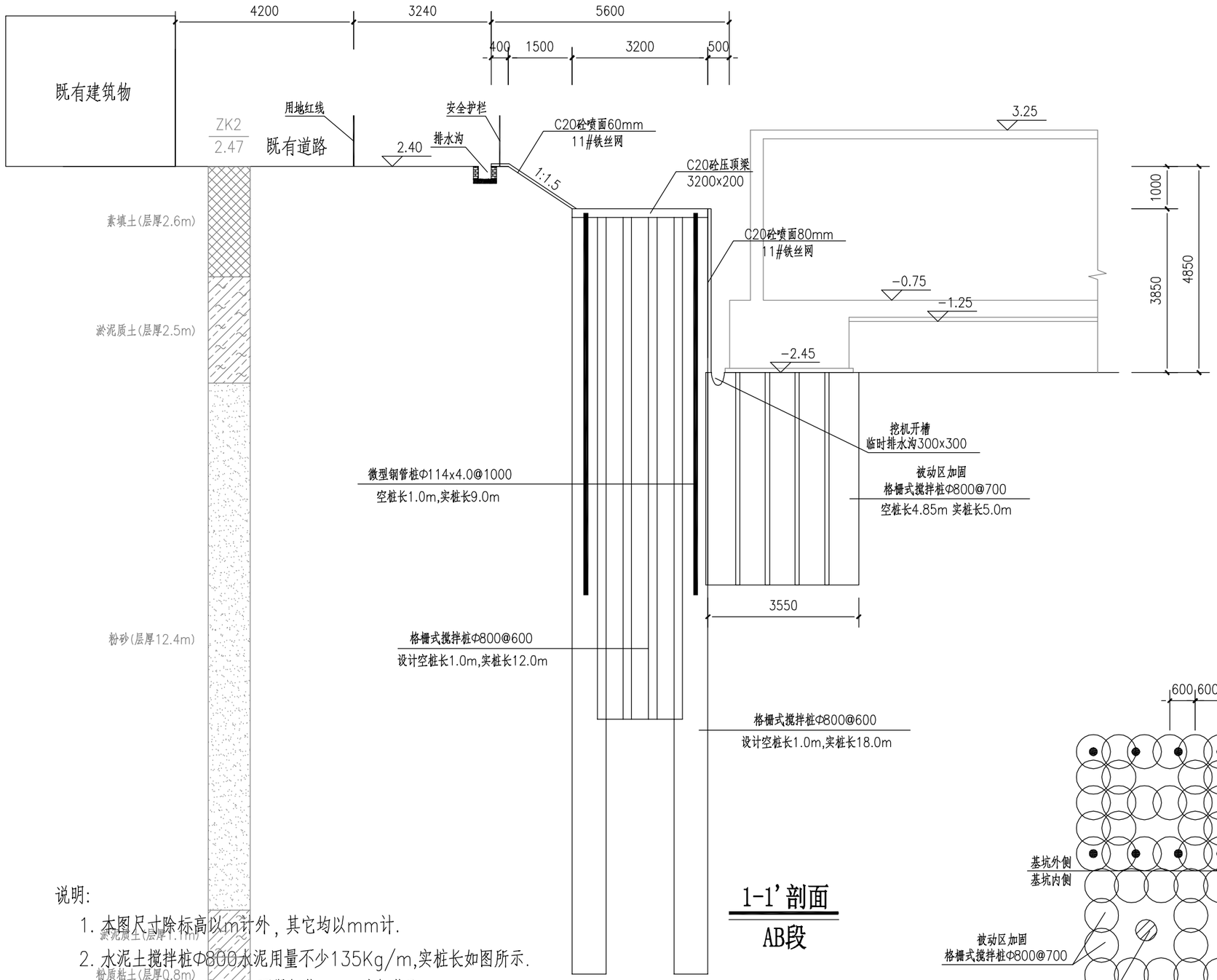

1-1'剖面

AB段

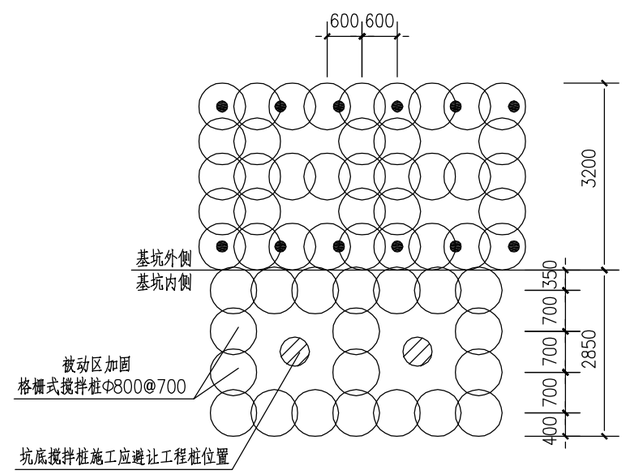

平面布置图

说明:

1. 本图尺寸除标高以m计外，其它均以mm计.
2. 水泥土搅拌桩Φ800水泥用量不少135Kg/m,实桩长如图所示.
3. 基坑边超载:坡顶2m内不得超载，2m外超载取20KPa.
4. 图中标高:均为绝对标高(85国家高程)，±0.00相对于高程3.25。
5. 建议采用跳挖的方式开挖承台土方，不应挖通。

中国华西工程设计建设有限公司

CHINA HUAXI
ENGINEERING DESIGN & CONSTRUCTION CO.,LTD

设计证书号:B151007237

审图编号 Construction Maps Reviewing NO.	
修改记录 Description	修改日期 Date

设 计 签 字 Signature		
审 定 Authorized By	顾 晖	
审 核 Approved By	张志允	
项目负责 Principal	张志允	
专业负责 Chief	廖中田	
设 计 Design By	陈 良	
制 图 Drawn By	陈 良	
校 对 Checked By	廖中田	

会 签 Comfirmed by			
建 筑 Arch.		给排水 WS&D	
结 构 Stru.		暖 通 HVAC.	
电 气 Elec.			

建设单位 Client	中山市华航五金电镀有限公司		
项目名称 Proj Name	厂房一基坑支护工程		
子项名称 SubProject			
图纸名称 Sheet Name	1-1'剖面		
版本号 Revision No.		专 业 Discipline	岩土
设计号 Project NO.	20230712	图 号 Drawing NO.	JK-13
设计阶段 Stage	施工图	日 期 Date	2023.09

工程设计出图专用章 Stamp for Engineering Design

注册师执业专用章 Registered Seal

未盖出图及执业专用章本图无效

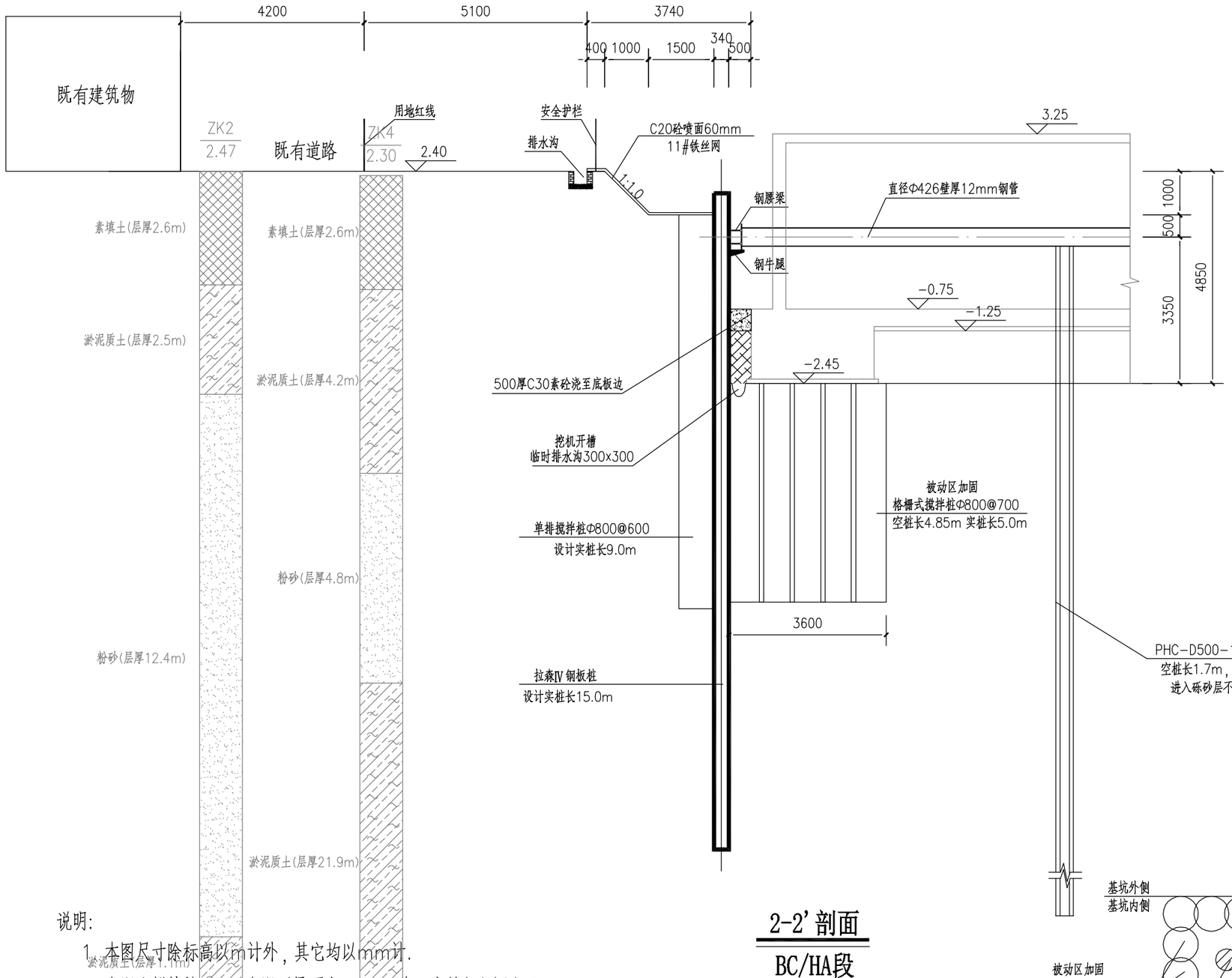

2-2'剖面

BC/HA段

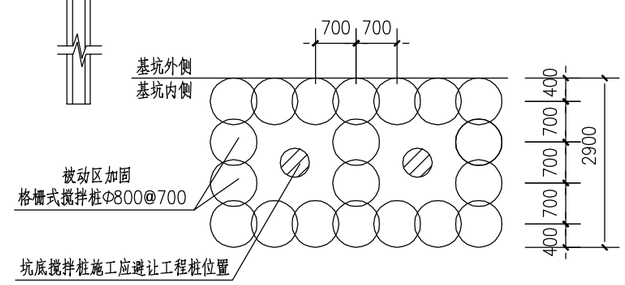

平面布置图

说明:

1. 本图尺寸除标高以m计外，其它均以mm计.
2. 水泥土搅拌桩Φ800水泥用量不少135Kg/m,实桩长如图所示.
3. 基坑边超载:坡顶2m内不得超载，2m外超载取20KPa.
4. 图中标高:均为绝对标高(85国家高程)，±0.00相对于高程3.25。
5. 建议采用跳挖的方式开挖承台土方，不应挖通。

中国华西工程设计建设有限公司

CHINA HUAXI
ENGINEERING DESIGN & CONSTRUCTION CO.,LTD

设计证书号:B151007237

审图编号 Construction Maps Reviewing NO.	
修改记录 Description	修改日期 Date

设计签字 Signature		
审定 Authorized By	顾 晖	
审核 Approved By	张志允	
项目负责 Principal	张志允	
专业负责 Chief	廖中田	
设计 Design By	陈 良	
制图 Drawn By	陈 良	
校对 Checked By	廖中田	

会签 Comfirmed by			
建筑 Arch.		给排水 WS&D	
结构 Stru.		暖通 HVAC.	
电气 Elec.			

建设单位 Client	中山市华航五金电镀有限公司		
项目名称 Proj Name	厂房一基坑支护工程		
子项名称 SubProject			
图纸名称 Sheet Name	2-2'剖面		
版本号 Revision No.		专业 Discipline	岩土
设计号 Project NO.	20230712	图号 Drawing NO.	JK-14
设计阶段 Stage	施工图	日期 Date	2023.09

工程设计出图专用章 Stamp for Engineering Design

注册师执业专用章 Registered Seal

未盖出图及执业专用章本图无效

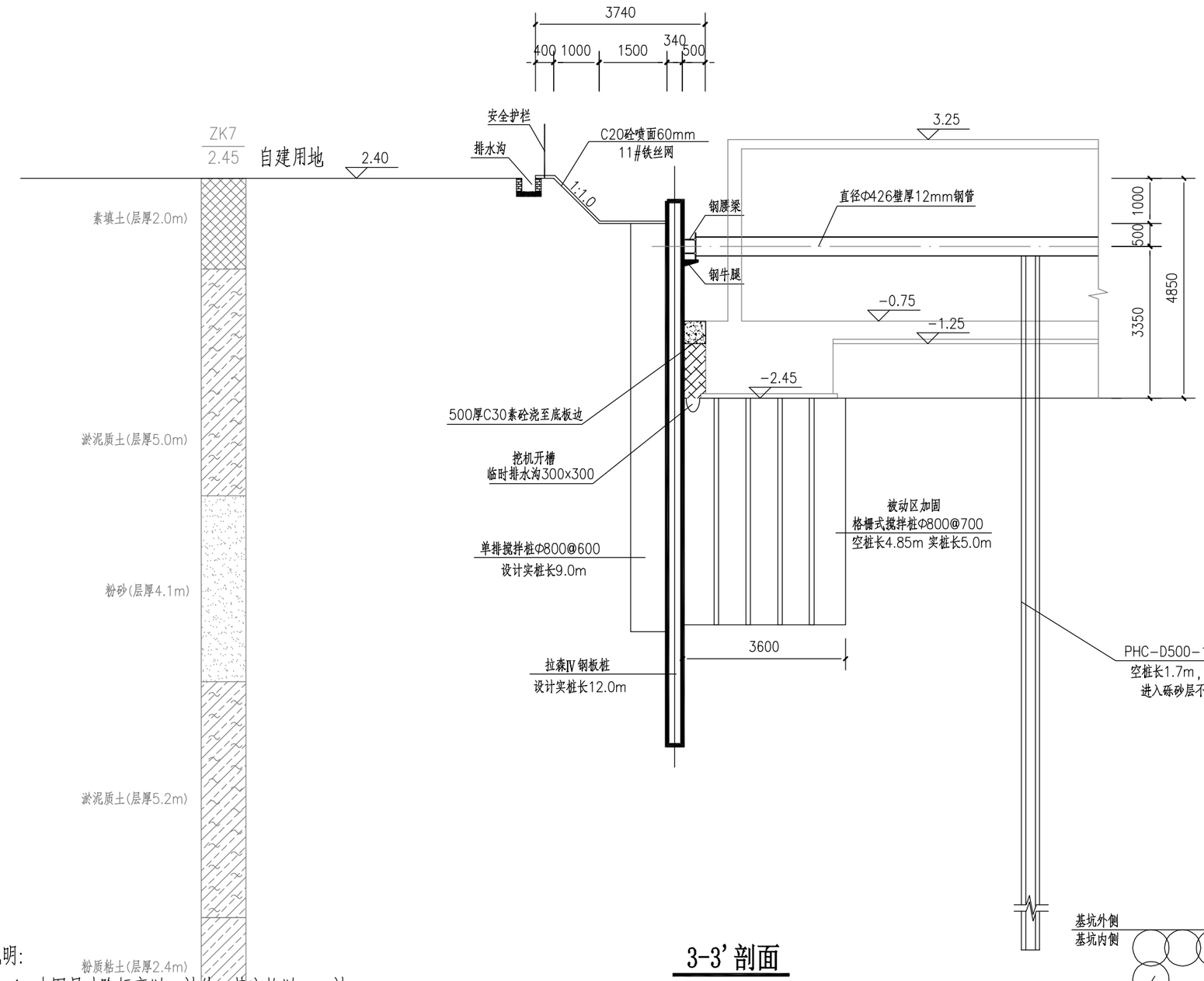

3-3'剖面

CD段

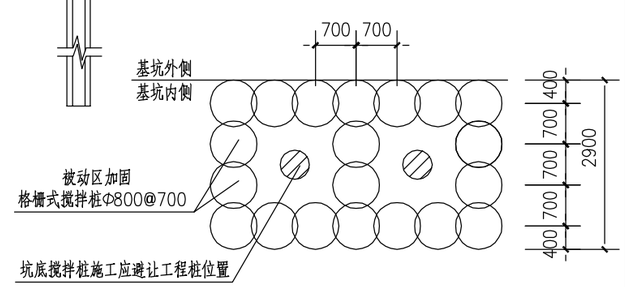

平面布置图

说明:

1. 本图尺寸除标高以m计外，其它均以mm计.
2. 水泥土搅拌桩Φ800水泥用量不少135Kg/m,实桩长如图所示.
3. 基坑边超载:坡顶2m内不得超载，2m外超载取20KPa.
4. 图中标高:均为绝对标高(85国家高程)，±0.00相对于高程3.25。
5. 建议采用跳挖的方式开挖承台土方，不应挖通。

中国华西工程设计建设有限公司

CHINA HUAXI
ENGINEERING DESIGN & CONSTRUCTION CO.,LTD

设计证书号:B151007237

审图编号 Construction Maps Reviewing NO.	
修改记录 Description	修改日期 Date

设计签字 Signature		
审定 Authorized By	顾 晖	
审核 Approved By	张志允	
项目负责 Principal	张志允	
专业负责 Chief	廖中田	
设计 Design By	陈 良	
制图 Drawn By	陈 良	
校对 Checked By	廖中田	

会签 Comfirmed by			
建筑 Arch.		给排水 WS&D	
结构 Stru.		暖通 HVAC.	
电气 Elec.			

建设单位 Client	中山市华航五金电镀有限公司		
项目名称 Proj Name	厂房一基坑支护工程		
子项名称 SubProject			
图纸名称 Sheet Name	3-3'剖面		
版本号 Revision No.		专业 Discipline	岩土
设计号 Project NO.	20230712	图号 Drawing NO.	JK-15
设计阶段 Stage	施工图	日期 Date	2023.09

工程设计出图专用章 Stamp for Engineering Design

注册师执业专用章 Registered Seal

未盖出图及执业专用章本图无效

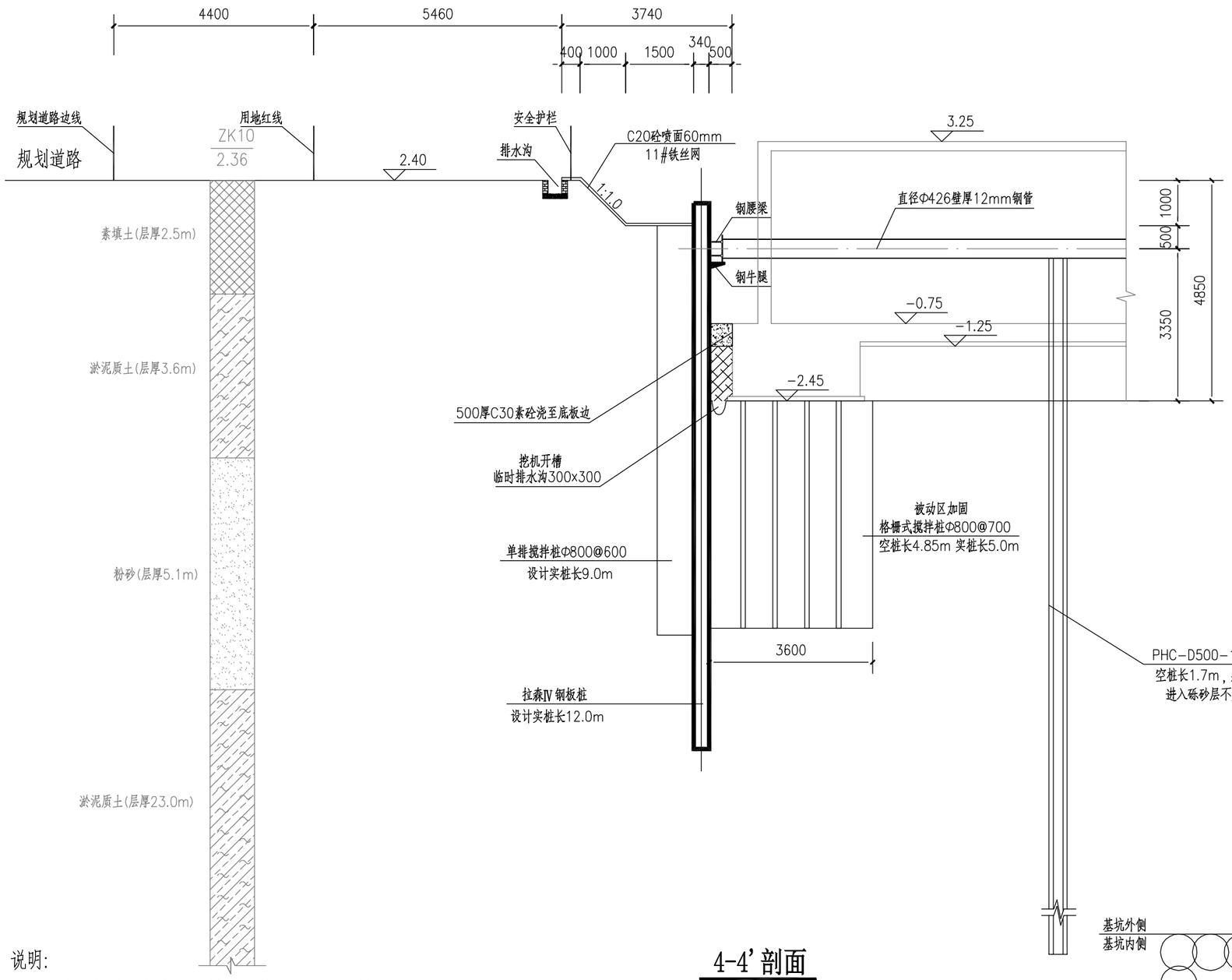

4-4'剖面

DE/FG段

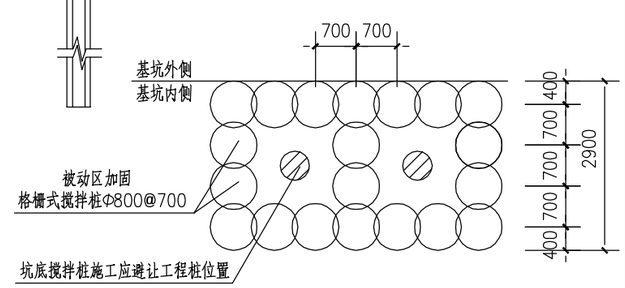

平面布置图

说明:

1. 本图尺寸除标高以m计外，其它均以mm计.
2. 水泥土搅拌桩Φ800水泥用量不少135Kg/m,实桩长如图所示.
3. 基坑边超载:坡顶2m内不得超载，2m外超载取20KPa.
4. 图中标高:均为绝对标高(85国家高程)，±0.00相对于高程3.25。
5. 建议采用跳挖的方式开挖承台土方，不应挖通。

中国华西工程设计建设有限公司

CHINA HUAXI
ENGINEERING DESIGN & CONSTRUCTION CO.,LTD

设计证书号:B151007237

审图编号 Construction Maps Reviewing NO.	
修改记录 Description	修改日期 Date

设 计 签 字 Signature		
审 定 Authorized By	顾 晖	
审 核 Approved By	张志允	
项目负责 Principal	张志允	
专业负责 Chief	廖中田	
设 计 Design By	陈 良	
制 图 Drawn By	陈 良	
校 对 Checked By	廖中田	

会 签 Comfirmed by			
建 筑 Arch.		给排水 WS&D	
结 构 Stru.		暖 通 HVAC.	
电 气 Elec.			

建设单位 Client	中山市华航五金电镀有限公司		
项目名称 Proj Name	厂房一基坑支护工程		
子项名称 SubProject			
图纸名称 Sheet Name	4-4'剖面		
版本号 Revision No.		专 业 Discipline	岩土
设计号 Project NO.	20230712	图 号 Drawing NO.	JK-16
设计阶段 Stage	施工图	日 期 Date	2023.09

工程设计出图专用章 Stamp for Engineering Design

注册师执业专用章 Registered Seal

未盖出图及执业专用章本图无效

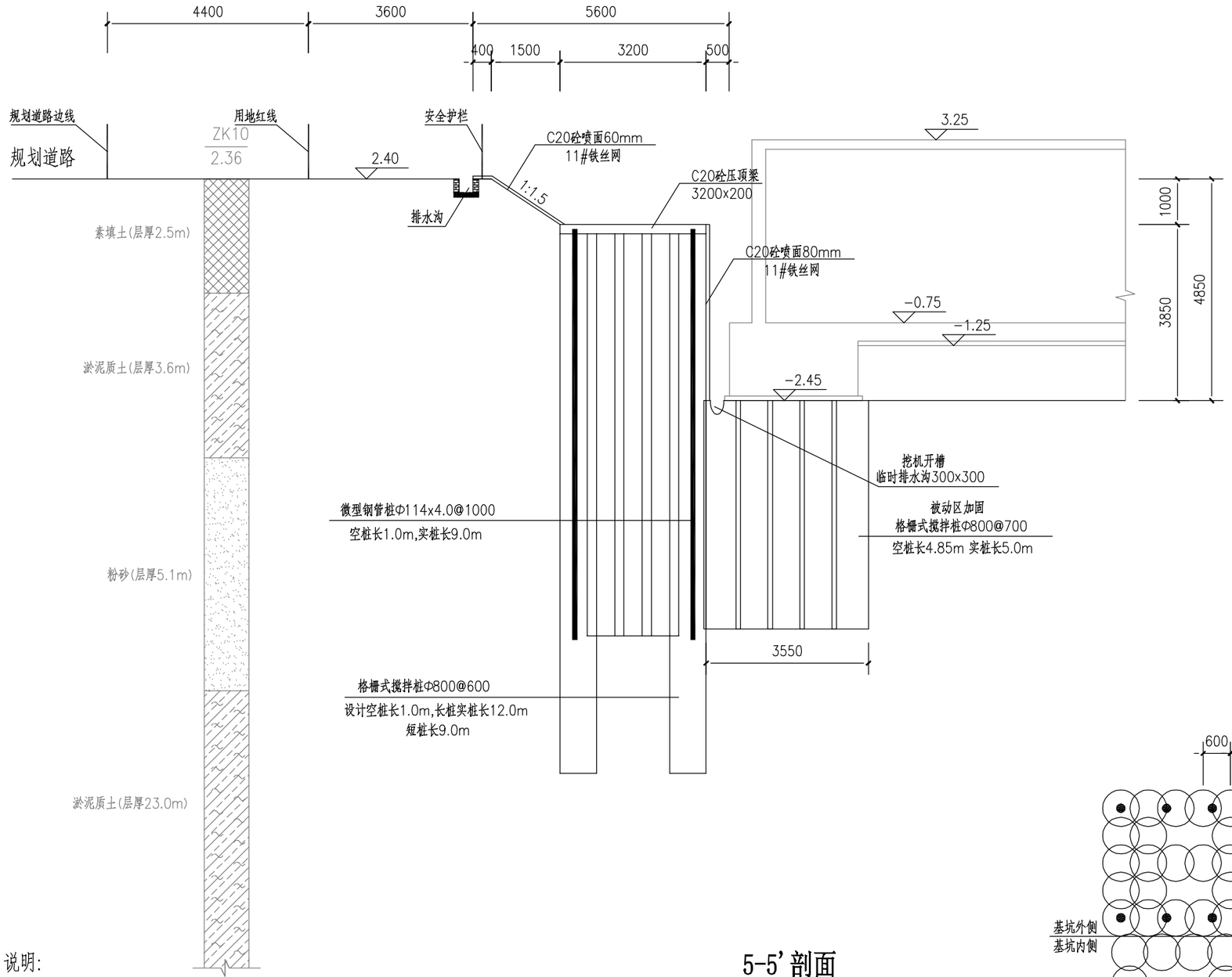

5-5'剖面

EF段

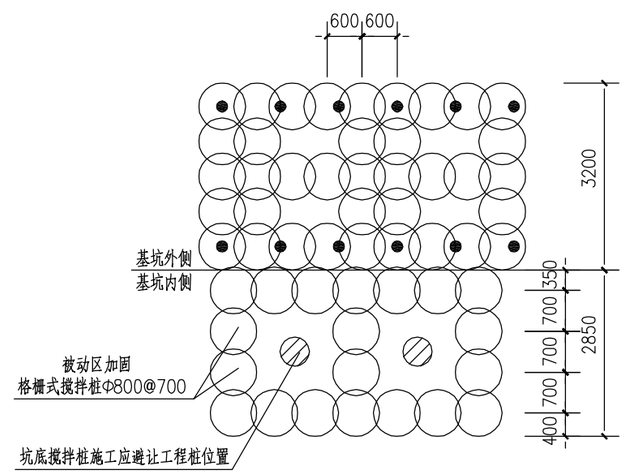

平面布置图

说明:

1. 本图尺寸除标高以m计外，其它均以mm计.
2. 水泥土搅拌桩Φ800水泥用量不少135Kg/m,实桩长如图所示.
3. 基坑边超载:坡顶2m内不得超载，2m外超载取20KPa.
4. 图中标高:均为绝对标高(85国家高程)，±0.00相对于高程3.25。
5. 建议采用跳挖的方式开挖承台土方，不应挖通。

中国华西工程设计建设有限公司

CHINA HUAXI
ENGINEERING DESIGN & CONSTRUCTION CO.,LTD

设计证书号:B151007237

审图编号 Construction Maps Reviewing NO.	
修改记录 Description	修改日期 Date

设计签字 Signature		
审定 Authorized By	顾 晖	
审核 Approved By	张志允	
项目负责 Principal	张志允	
专业负责 Chief	廖中田	
设计 Design By	陈 良	
制图 Drawn By	陈 良	
校对 Checked By	廖中田	

会签 Comfirmed by			
建筑 Arch.		给排水 WS&D	
结构 Stru.		暖通 HVAC.	
电气 Elec.			

建设单位 Client	中山市华航五金电镀有限公司		
项目名称 Proj Name	厂房一基坑支护工程		
子项名称 SubProject			
图纸名称 Sheet Name	5-5'剖面		
版本号 Revision No.		专业 Discipline	岩土
设计号 Project NO.	20230712	图号 Drawing NO.	JK-17
设计阶段 Stage	施工图	日期 Date	2023.09

工程设计出图专用章 Stamp for Engineering Design

注册师执业专用章 Registered Seal

未盖出图及执业专用章本图无效

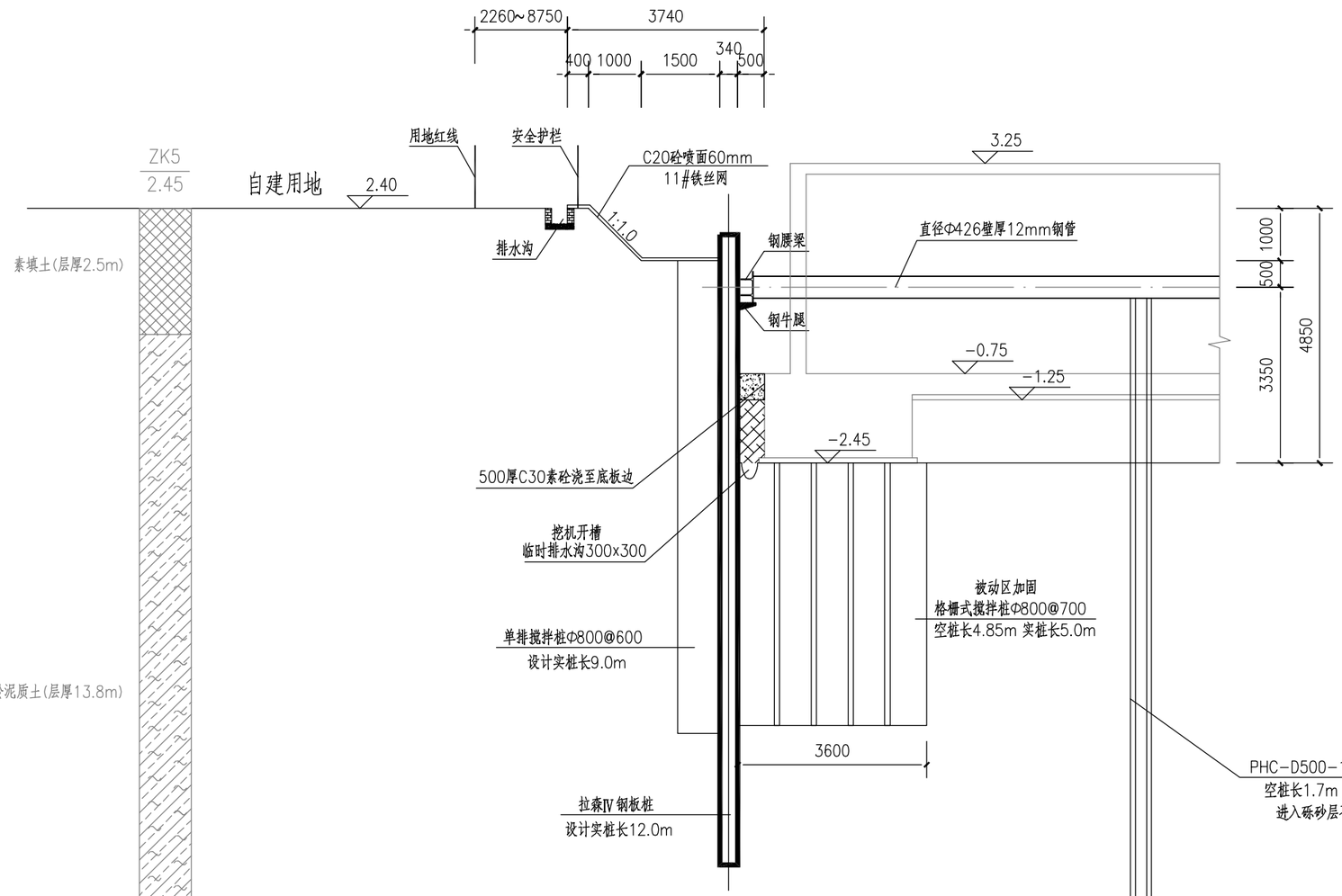

6-6'剖面

GH段

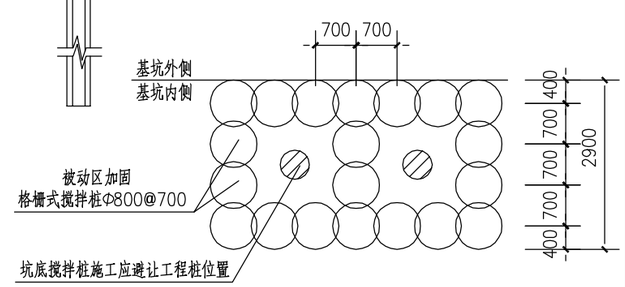

平面布置图

说明:

1. 本图尺寸除标高以m计外，其它均以mm计.
2. 水泥土搅拌桩Φ800水泥用量不少135Kg/m,实桩长如图所示.
3. 基坑边超载:坡顶2m内不得超载，2m外超载取20KPa.
4. 图中标高:均为绝对标高(85国家高程)，±0.00相对于高程3.25。
5. 建议采用跳挖的方式开挖承台土方，不应挖通。

中国华西工程设计建设有限公司

CHINA HUAXI
ENGINEERING DESIGN & CONSTRUCTION CO.,LTD

设计证书号:B151007237

审图编号 Construction Maps Reviewing NO.	
修改记录 Description	修改日期 Date

设计签字 Signature		
审定 Authorized By	顾 晖	
审核 Approved By	张志允	
项目负责 Principal	张志允	
专业负责 Chief	廖中田	
设计 Design By	陈 良	
制图 Drawn By	陈 良	
校对 Checked By	廖中田	

会签 Comfirmed by			
建筑 Arch.		给排水 WS&D	
结构 Stru.		暖通 HVAC.	
电气 Elec.			

建设单位 Client	中山市华航五金电镀有限公司		
项目名称 Proj Name	厂房一基坑支护工程		
子项名称 SubProject			
图纸名称 Sheet Name	6-6'剖面		
版本号 Revision No.		专业 Discipline	岩土
设计号 Project NO.	20230712	图号 Drawing NO.	JK-18
设计阶段 Stage	施工图	日期 Date	2023.09

工程设计出图专用章 Stamp for Engineering Design

注册师执业专用章 Registered Seal

未盖出图及执业专用章本图无效

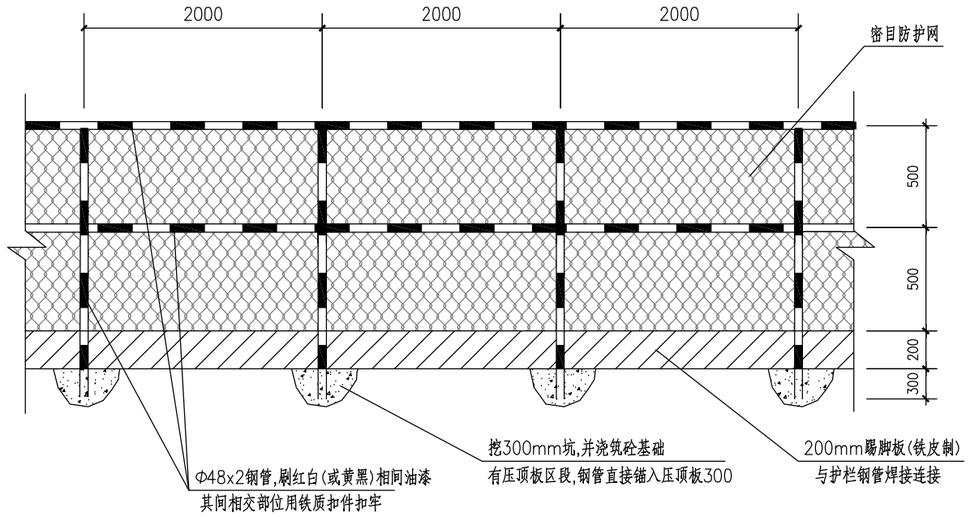

坡顶护栏制作大样

说明:

1. 护栏采用Φ48厚2钢管,其间相交部位用铁质扣件联接.
2. 护栏挂密目防护网.
3. 图中所标尺寸除特别注明外,均为mm.

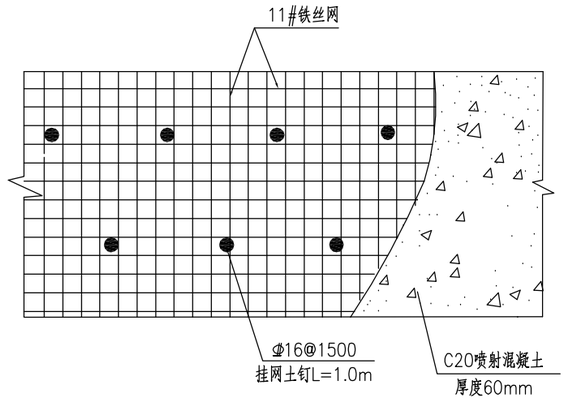

无锚放坡面喷射混凝土钢筋网大样图

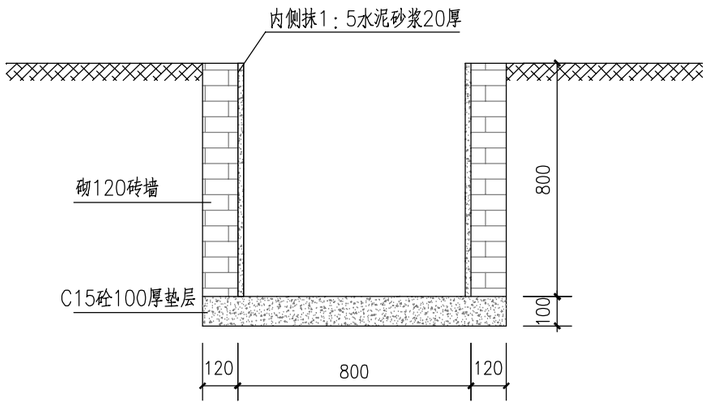

集水井大样

(800x800x800)

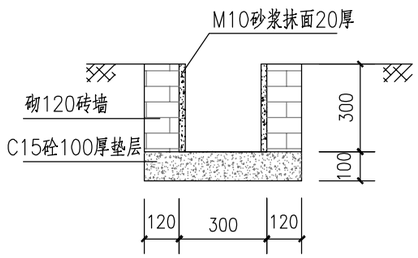

排水沟大样图

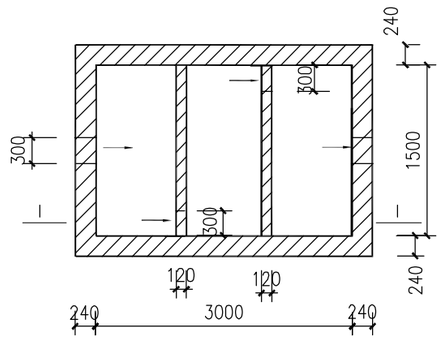

沉淀池结构图

说明:

1. 在坡顶坡底设置排水沟,排水沟排水坡度不小于千分之三.
2. 在坡顶坡底设置集水井,每40m设置1个.
3. 排水沟及集水井的砌体材料的强度MU10,水泥砂浆的强度M7.5。

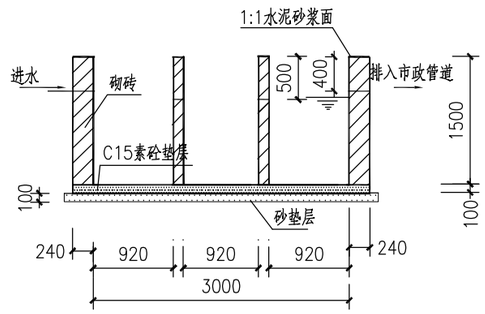

1-1剖面

说明:

1. 本图尺寸除标高以m计外，其它均以mm计.

中国华西工程设计建设有限公司

CHINA HUAXI
ENGINEERING DESIGN & CONSTRUCTION CO.,LTD

设计证书号:B151007237

审图编号 Construction Maps Reviewing NO.	
修改记录 Description	修改日期 Date

设 计 签 字 Signature		
审 定 Authorized By	顾 晖	
审 核 Approved By	张志允	
项目负责 Principal	张志允	
专业负责 Chief	廖中田	
设 计 Design By	陈 良	
制 图 Drawn By	陈 良	
校 对 Checked By	廖中田	

会 签 Comfirmed by			
建 筑 Arch.		给排水 WS&D	
结 构 Stru.		暖 通 HVAC.	
电 气 Elec.			

建设单位 Client	中山市华航五金电镀有限公司		
项目名称 Proj Name	厂房一基坑支护工程		
子项名称 SubKroject			
图纸名称 Sheet Name	大样图一		
版本号 Revision No.		专 业 Discipline	岩土
设计号 Project NO.	20230712	图 号 Drawing NO.	JK-22
设计阶段 Stage	施工图	日 期 Date	2023.09

工程设计出图专用章 Stamp for Engineering Design

注册师执业专用章 Registered Seal

未盖出图及执业专用章本图无效

说明:本项目防治责任范围为0.72公顷，其中包括主体工程区0.70公顷（其中基坑占地面积为0.31公顷，地下室占地面积0.26公顷）和代征道路区0.02公顷。

水保图例：

- 用地红线
- 基坑范围线
- 地下室范围线
- 主题工程区
- 代征道路区

中山逸仙生态环保有限公司					
核定		何文伟	补报方案		
审查		陈荣	水土保持		部分
校核		关子琪	中山市华航五金电镀有限公司年产汽配、家具及电子五金电镀件8000万件项目		
设计		何建铁			
制图		何建铁	防治责任范围及防治分区图		
比例	1:500				
图号	附图10	日期	2023.10		

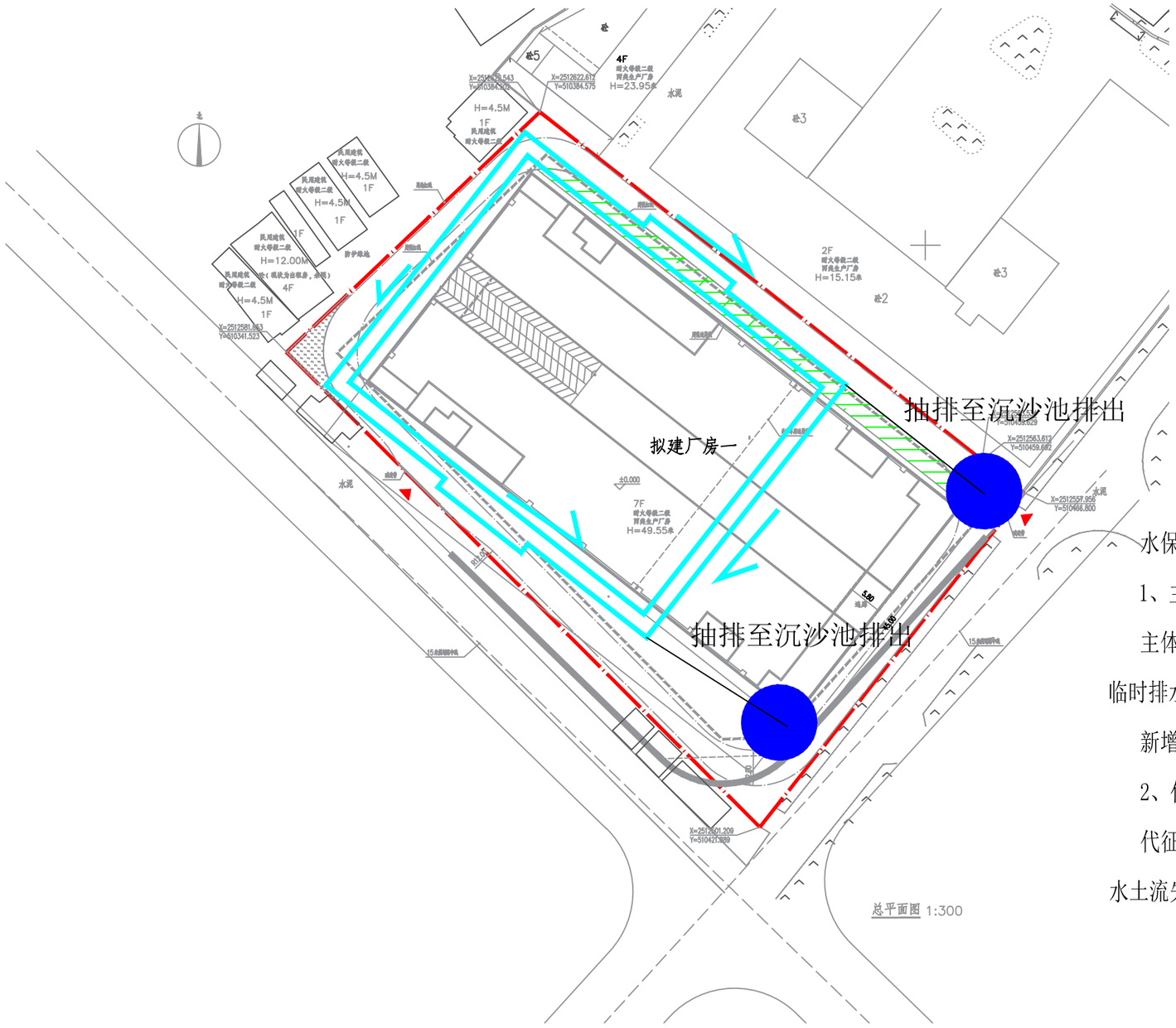

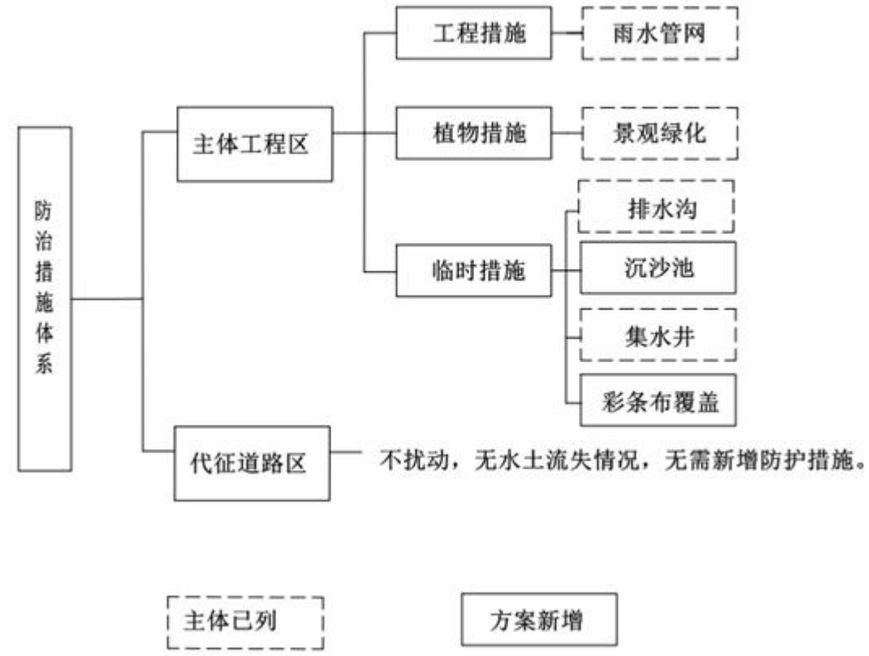

水保措施:

1、主体工程区

主体已列防护措施：雨水管网300m（DN300~DN600），景观绿化708.72平方米，集水井5个，临时排水沟500m，

新增防护措施：沉沙池2个，彩条布覆盖0.20公顷。

2、代征道路区

代征道路区用地面积为0.02公顷，为已建成的瑞丰路，本项目建设时对其不进行扰动，无水土流失情况，无需新增防护措施。

水保图例：防治责任范围(用地红线)　新增沉沙池　主体设计排水沟

彩条布覆盖

中山逸仙生态环保有限公司			
核定		何文伟	补报方案
审查		陈荣	水土保持　部分
校核		关子琪	中山市华航五金电镀有限公司年产汽配、家具及电子五金电镀件8000万件项目
设计		何建铁	
制图		何建铁	水土保持措布置图
比例	1:500		
图号	附图11	日期	2023.10

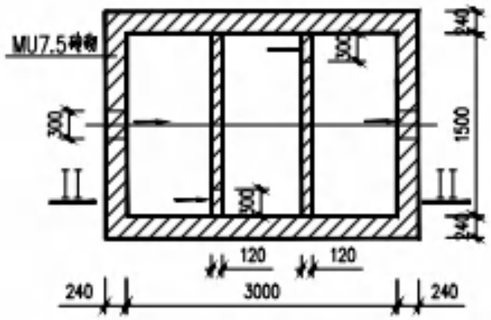

沉淀池結构图

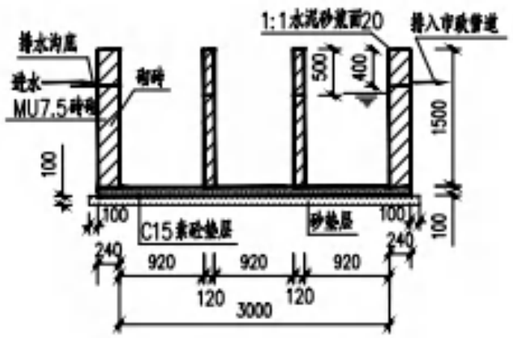

II-II剖面

沉沙池示意图

（方案新增）

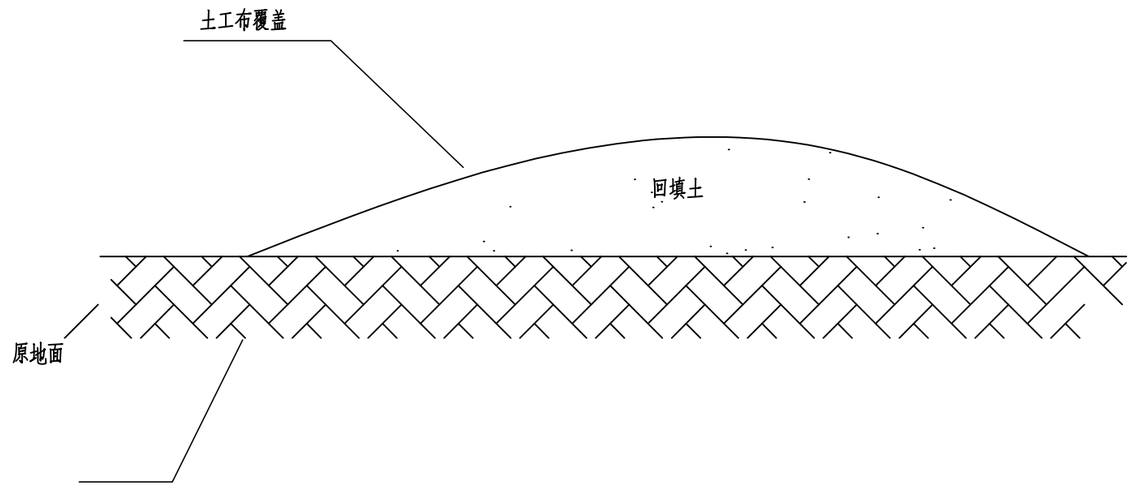

临时苫盖示意图

（方案新增）

中山逸仙生态环保有限公司					
核定		何文伟	补报方案		
审查		陈荣	水土保持		部分
校核		关子琪	中山市华航五金电镀有限公司年产 汽配、家具及电子五金电镀件8000万件项目		
设计		何建铁			
制图		何建铁	水土保持措典型布设图		
比例	1:500				
图号	附图12		日期	2023.10	